Senkschrauben Innensechskant DIN 7991, M 4 x 40 A2

Art-Nr.: 3165 04 040

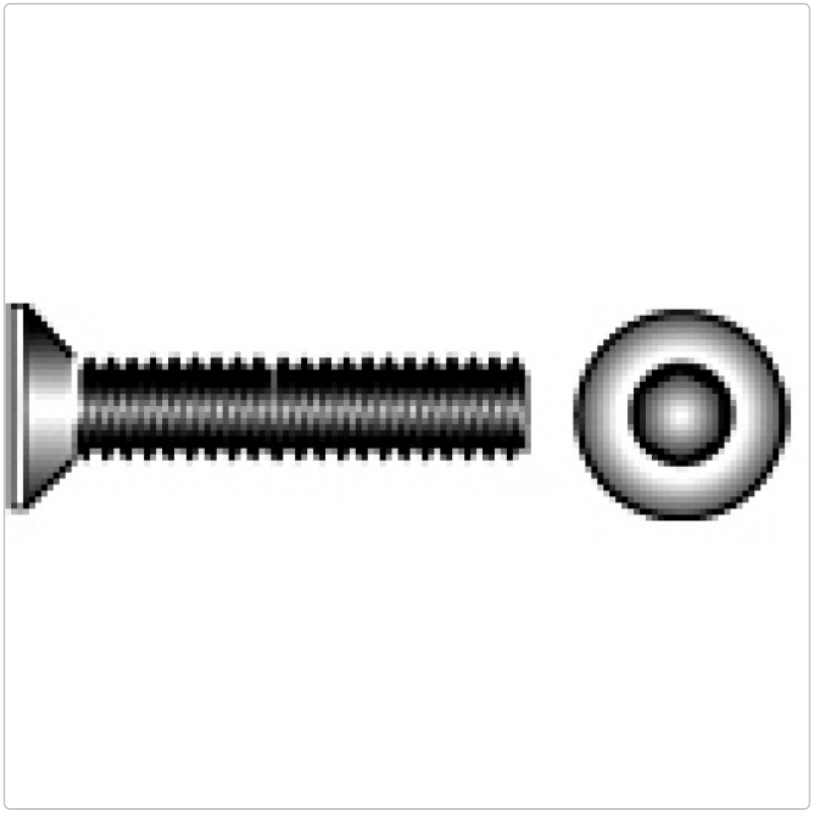

0,10EUR / Stück

Grundpreis: 10,00EUR / 100 St.
inkl. 19% USt. zzgl. Versand
Sofort ab Lager lieferbar.
Zwischenverkauf vorbehalten

Senkschraube DIN 7991, ISO 10642, mit Innensechskant											
d	**M 3**	**M 4**	**M 5**	**M 6**	**M 8**	**M 10**	**M 12**	**M 16**	**M 20**	**M 24**	
dk	6	8	10	12	16	20	24	30	36	39	
t	1,2	1,8	2,3	2,6	3,5	4,4	4,6	5,3	5,9	10,3	
s	2	2,5	3	4	5	6	8	10	12	14	
k	1,7	2,3	2,8	3,3	4,4	5,5	6,5	7,5	8,5	14	
e	2,3	2,87	3,44	4,58	5,72	6,86	9,15	11,43	13,72	16	
b	12	14	16	18	22	26	30	38	46	54	
b übliche Gewindelänge bei Teilgewindeschrauben, bei Vollgewinde durchgängig bis Kopf											
Leichte Rundung oder Ansenkung am Innensechskant ist zulässig											
Für die Angaben übernehmen wir keine Gewähr											© by kury.de

Produktinformation

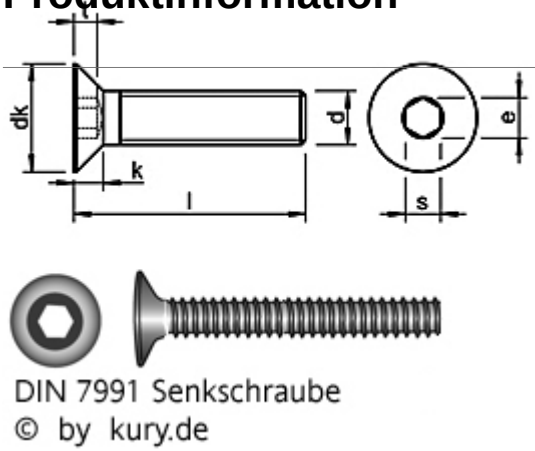

Senkschrauben DIN 7991, ähnl. ISO 10642, M 4 x 40

Vollgewinde

Edelstahl Rostfrei A2

Durchmesser (D) = M 4

Länge einschl. Kopf (L) = 40 mm

In seltenen Fällen werden die Schrauben mit Teilgewinde geliefert.