# Senkschrauben Innensechskant DIN 7991, M 8 x 12 A2

Art-Nr.: 3165 08 12

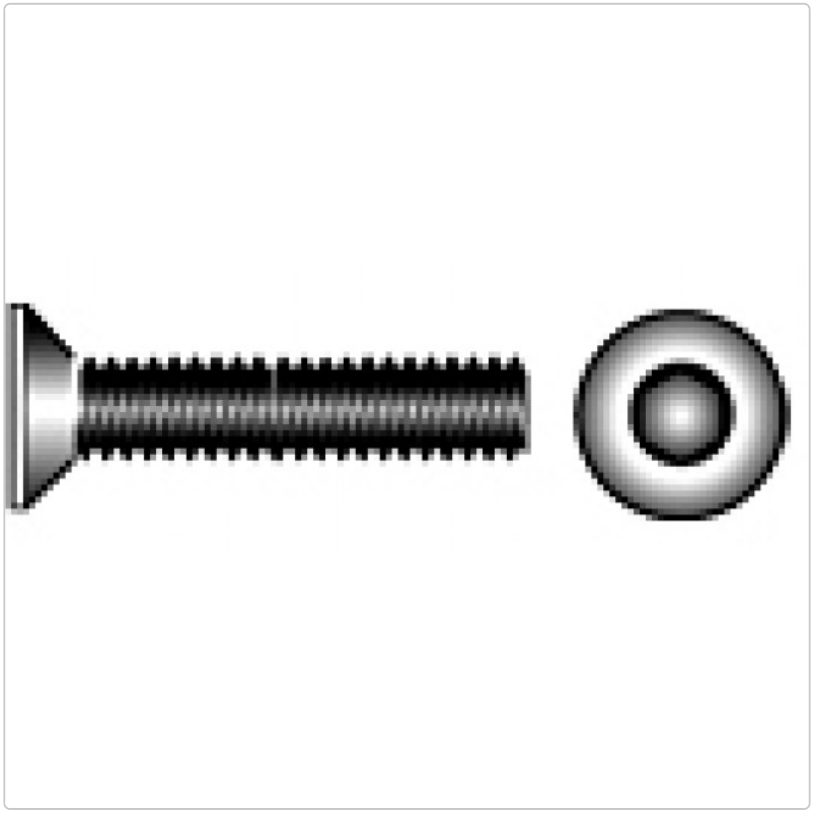

**0,14EUR** / Stück

Grundpreis: 14,00EUR / 100 St.
inkl. 19% USt. zzgl. Versand
Sofort ab Lager lieferbar.
Zwischenverkauf vorbehalten

| Senkschraube DIN 7991, ISO 10642, mit Innensechskant | | | | | | | | | | | |
|---|---|---|---|---|---|---|---|---|---|---|---|
| **d** | **M 3** | **M 4** | **M 5** | **M 6** | **M 8** | **M 10** | **M 12** | **M 16** | **M 20** | **M 24** | |
| **dk** | 6 | 8 | 10 | 12 | 16 | 20 | 24 | 30 | 36 | 39 | |
| **t** | 1,2 | 1,8 | 2,3 | 2,6 | 3,5 | 4,4 | 4,6 | 5,3 | 5,9 | 10,3 | |
| **s** | 2 | 2,5 | 3 | 4 | 5 | 6 | 8 | 10 | 12 | 14 | |
| **k** | 1,7 | 2,3 | 2,8 | 3,3 | 4,4 | 5,5 | 6,5 | 7,5 | 8,5 | 14 | |
| **e** | 2,3 | 2,87 | 3,44 | 4,58 | 5,72 | 6,86 | 9,15 | 11,43 | 13,72 | 16 | |
| **b** | 12 | 14 | 16 | 18 | 22 | 26 | 30 | 38 | 46 | 54 | |
| b übliche Gewindelänge bei Teilgewindeschrauben, bei Vollgewinde durchgängig bis Kopf | | | | | | | | | | | |
| Leichte Rundung oder Ansenkung am Innensechskant ist zulässig | | | | | | | | | | | |
| Für die Angaben übernehmen wir keine Gewähr | | | | | | | | | | | © by kury.de |

# Produktinformation

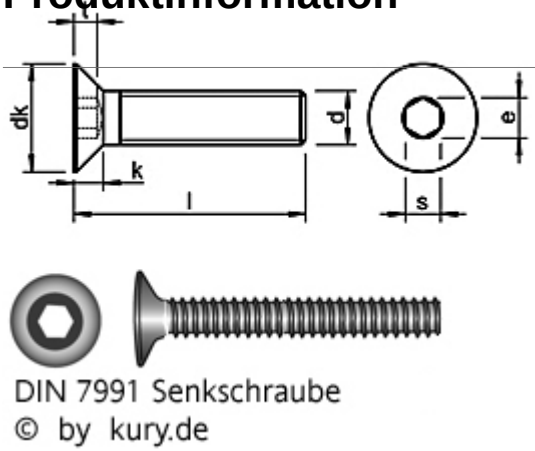

Senkschrauben DIN 7991, ähnl. ISO 10642, M 8 x 12

Vollgewinde

Edelstahl Rostfrei A2

Durchmesser (D) = M 8

Länge einschl. Kopf (L) = 12 mm

In seltenen Fällen werden die Schrauben mit Teilgewinde geliefert.