Flachkopfschrauben M 6 x 30 Stahl vernickelt

Art-Nr.: 3227 06 030

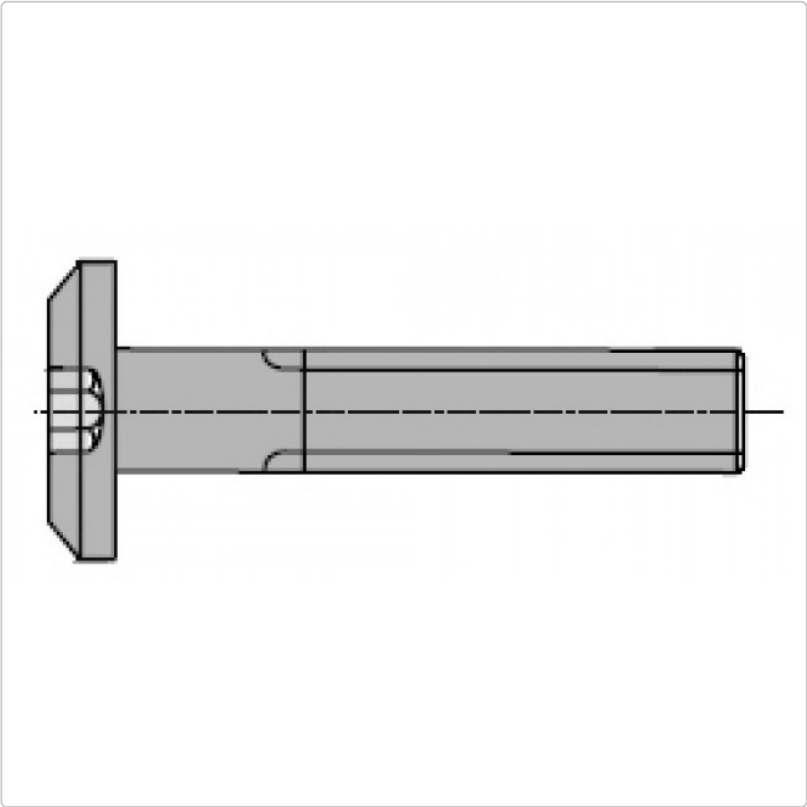

0,38EUR / Stück

Grundpreis: 38,00EUR / pro 100 St.
inkl. 19% USt. zzgl. Versand
Sofort ab Lager lieferbar.
Zwischenverkauf vorbehalten

Produktinformation

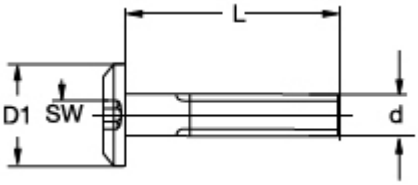

Flachkopfschrauben M 6 x 30

mit Innensechskant und dekorativem Kopf für sichtbare Verbindungen

Stahl vernickelt Güte 4.8

Gewinde (d) M 6

Kopf Ø (D1)15 mm

Kopfhöhe 2,2 mm

Schlüsselweite (SW) 4 mm

Stahl vernickelt, für den Aussenbereich bedingt geeignet (Rostgefahr)

Länge (L) = Gewindelänge bis Kopf.

Die passenden Hülsenmuttern (6x15x15)erhalten Sie hier: